Ferraillages semelle filante - chainage bas et attente poteau

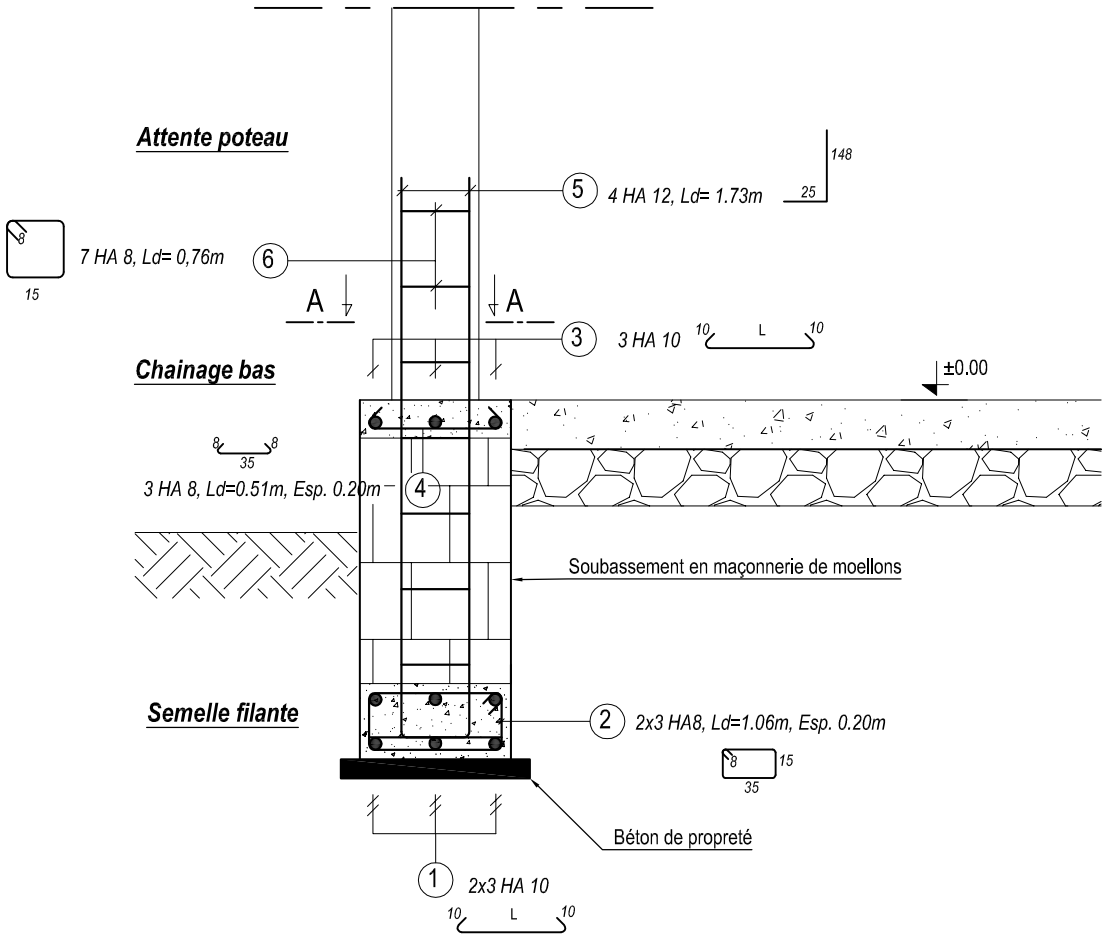

COUPE A-A

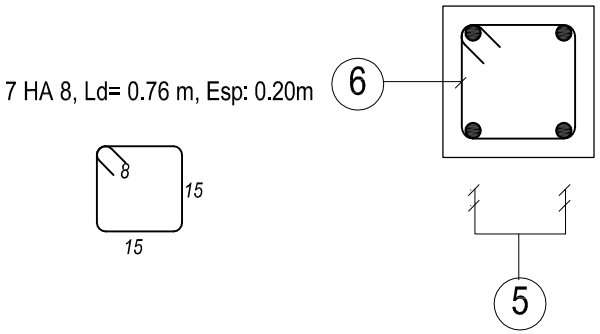

Renforcement soubassement

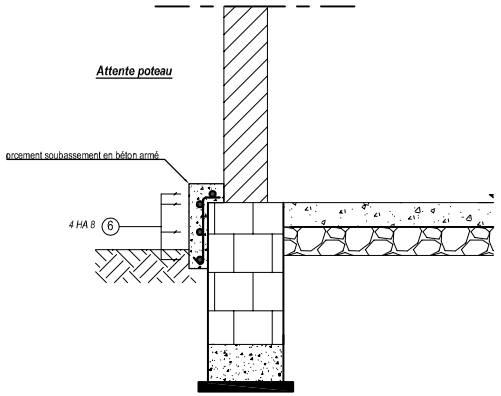

Travaux de Construction/Réhabilitation et d'Extension des bureaux des unités régionales de gestion du programme AFAFI-NORD		
Site : Fénérive Est	DOSSIER D'APPEL D'OFFRES	
Plans de ferraillage : Semelle filante et chainage bas		
Mai 2021	Plan N°:fer_1	Echelle:1/10 - 1/20

Ferraillage poteau

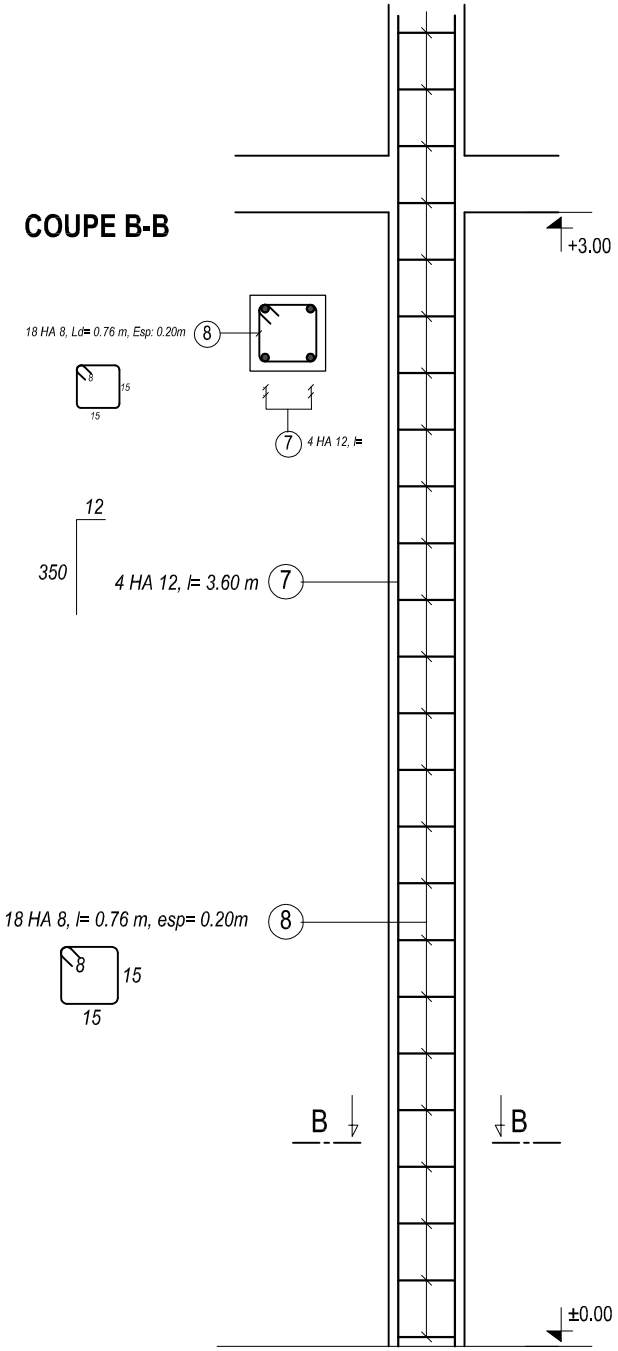

Linteau auvent

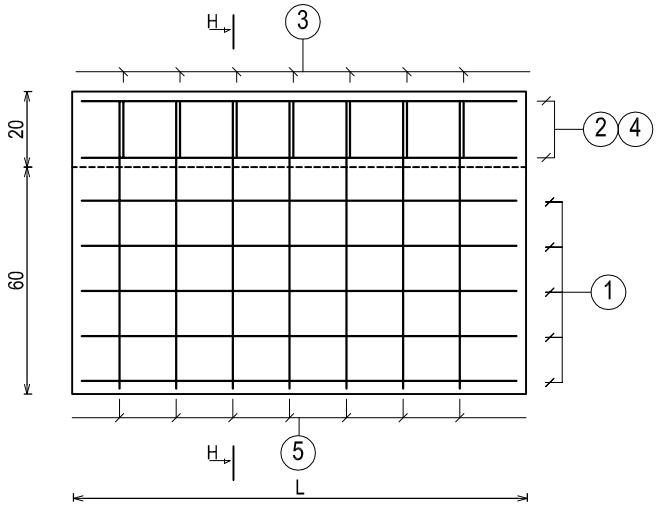

COUPE H-H

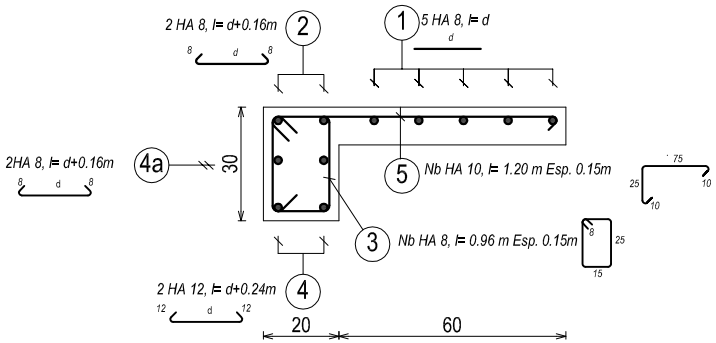

Appui de baie

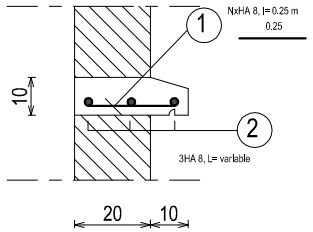

PLan type Paillasse

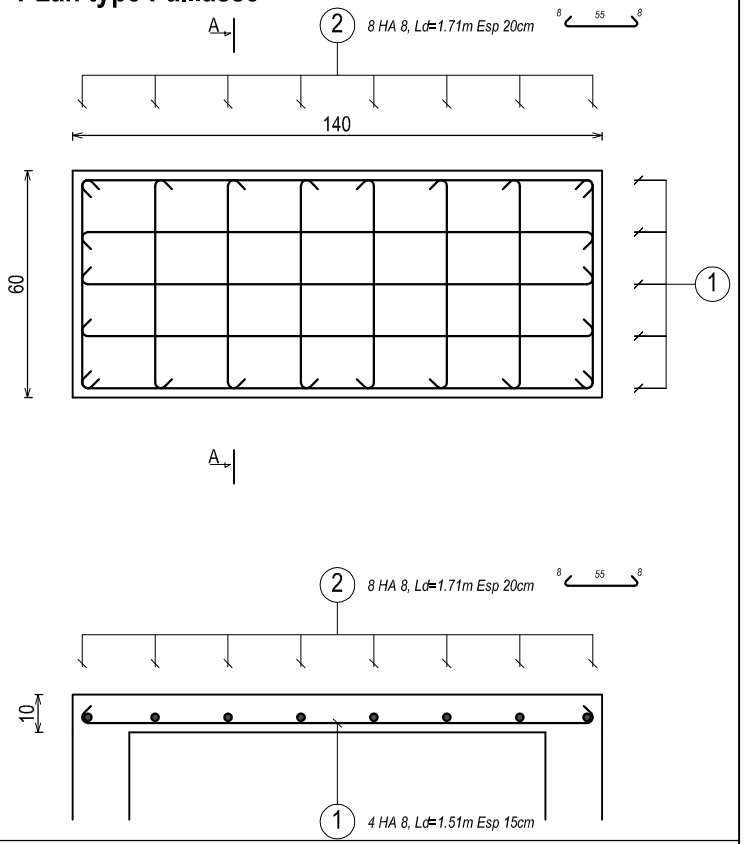

Travaux de Construction/Réhabilitation et d'Extension des bureaux des unités régionales de gestion du programme AFAFI-NORD		
Site : Fénérive Est	DOSSIER D'APPEL D'OFFRES	
Plans de ferraillage : Poteaux - Appui de baie - Linteau auvent		
Mai 2021	Plan N°:fer_2	Echelle:1/20

Ferraillage linteau de 50cm

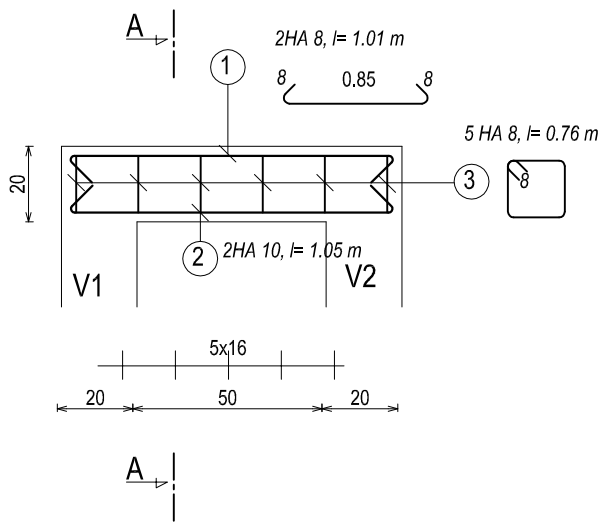

COUPE A-A

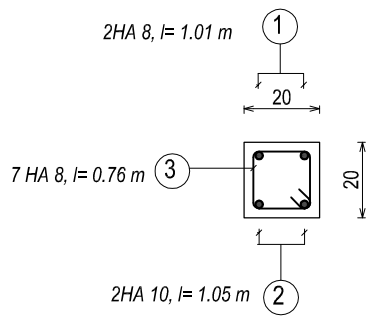

Ferraillage linteau de 75cm

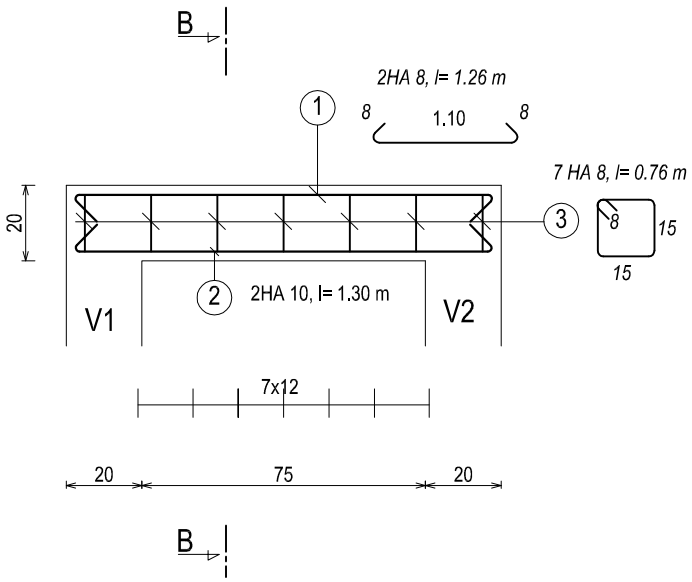

COUPE B-B

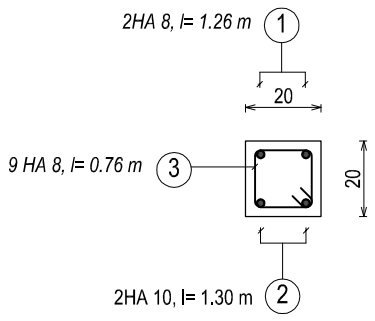

Ferraillage linteau de 90cm

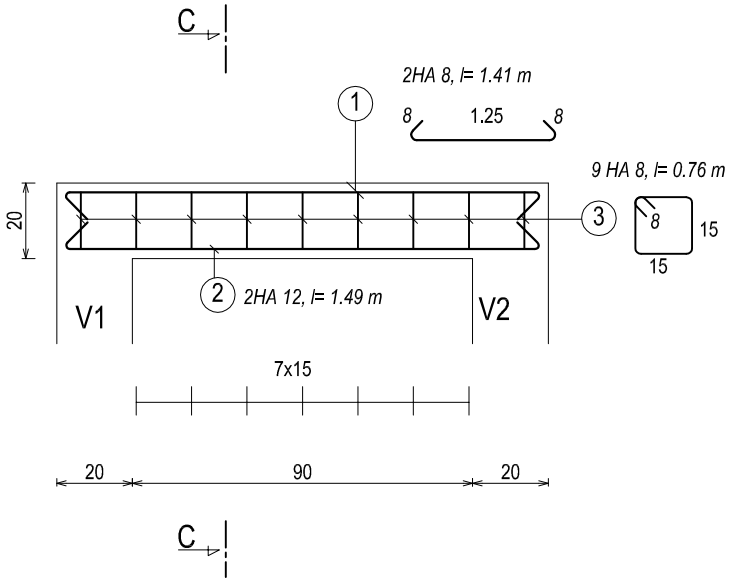

COUPE C-C

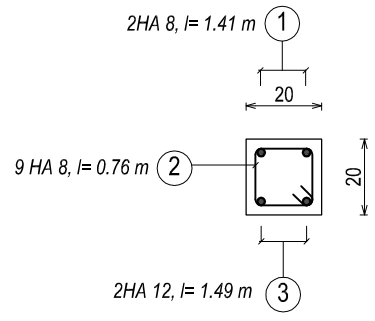

Ferraillage linteau de 120cm

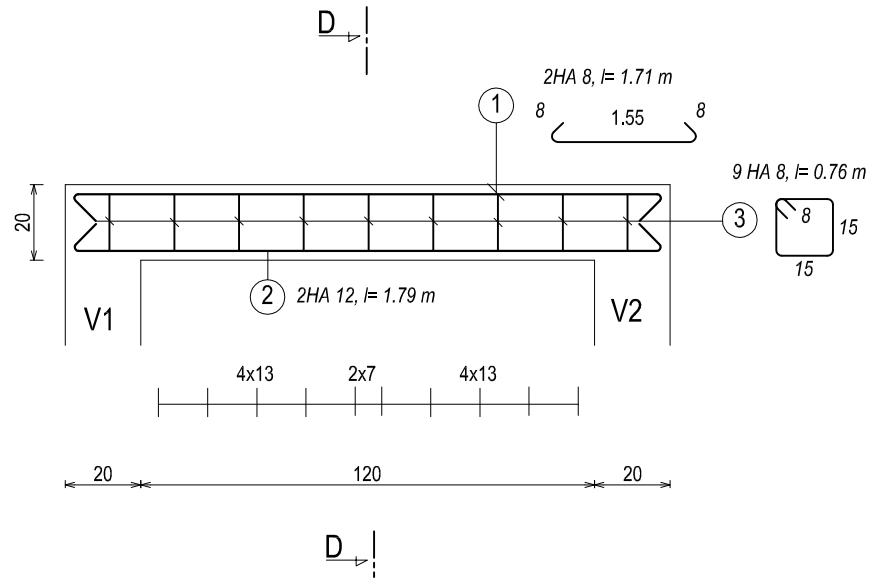

COUPE D-D

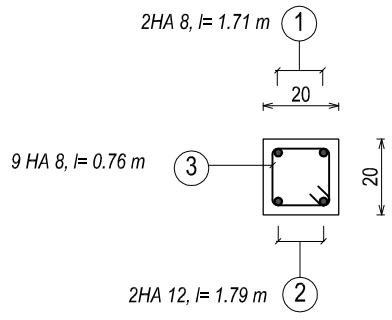

Ferraillage linteau de 130cm

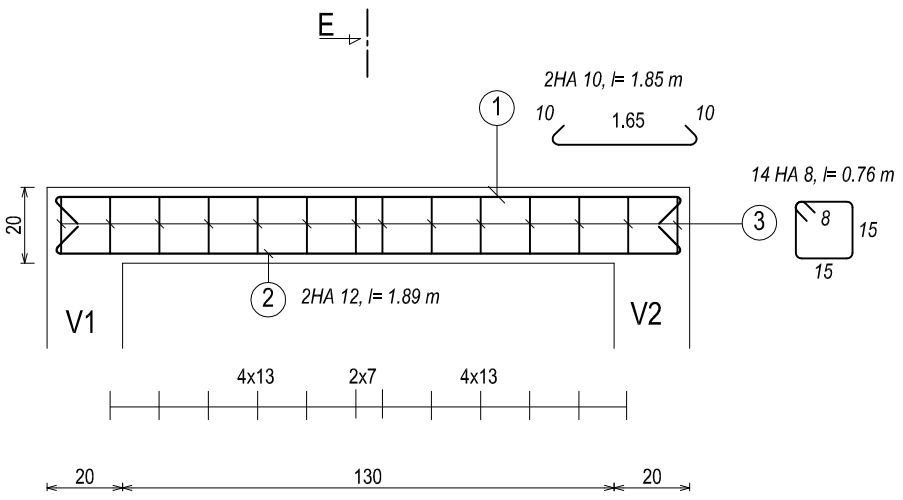

COUPE E-E

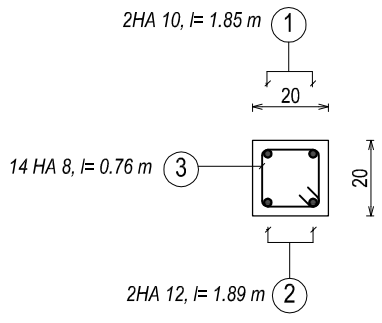

Ferraillage linteau de 150cm

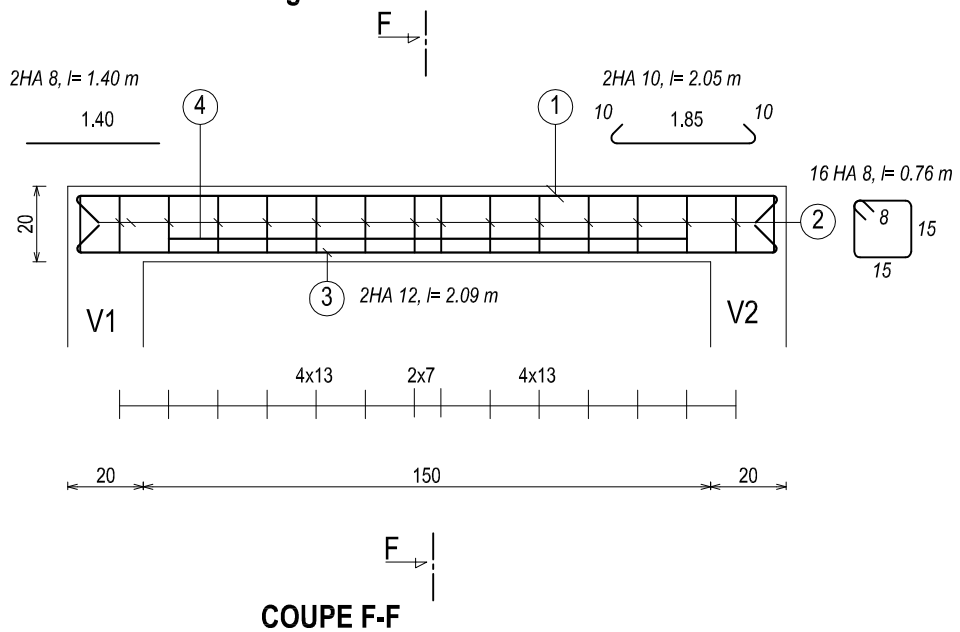

COUPE F-F

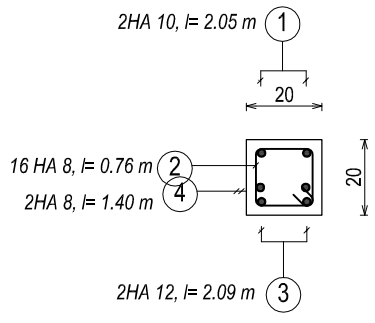

Travaux de Construction/Réhabilitation et d'Extension des bureaux des unités régionales de gestion du programme AFAFI-NORD		
Site : Fénérive Est	DOSSIER D'APPEL D'OFFRES	
Plans de ferraillage : Linteaux		
Mai 2021	Plan N°:fer_3	Echelle:1/20

Ferraillage chainage

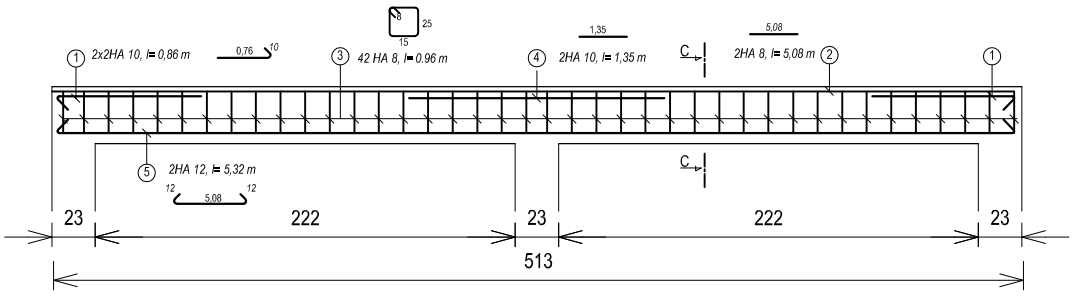

Ferraillage chainage : Files 6

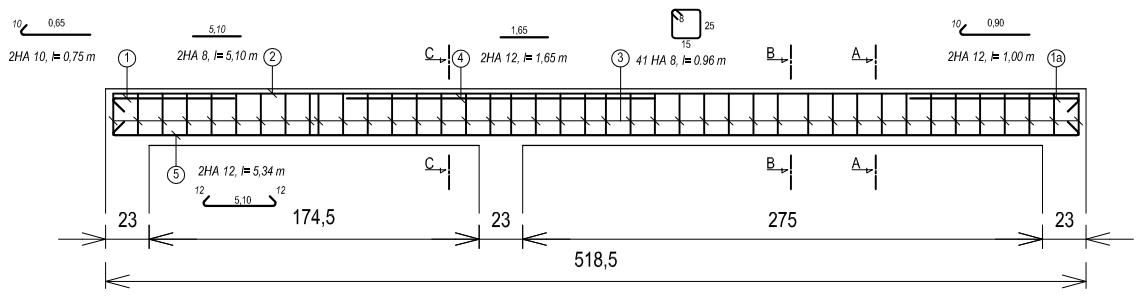

Ferraillage chainage : Files 7

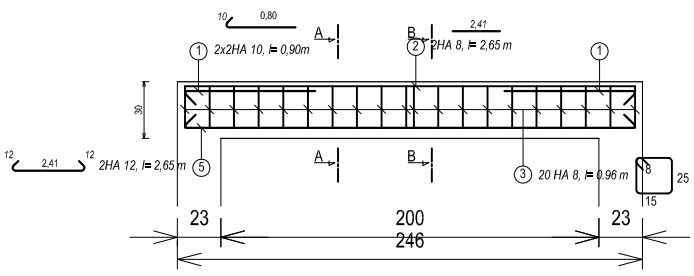

Poutre horizontale: File 5

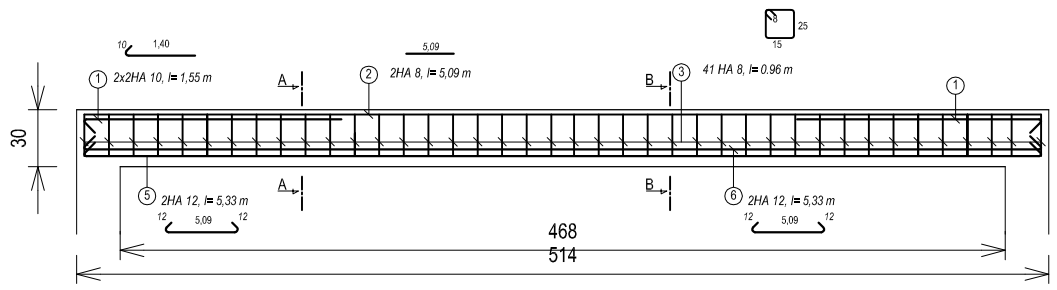

Travaux de Construction/Réhabilitation et d'Extension des bureaux des unités régionales de gestion du programme AFAFI-NORD		
Site : Fénérive Est	DOSSIER D'APPEL D'OFFRES	
Plans de ferraillage extension bureau : Chaînages horizontaux - Poutre		
Mai 2021	Plan N°:fer_4	Echelle:1/40